GA 1/1.8" F2.8 6M系列定焦镜头 600051

1/1.8" 6MP C F2.8

MTF

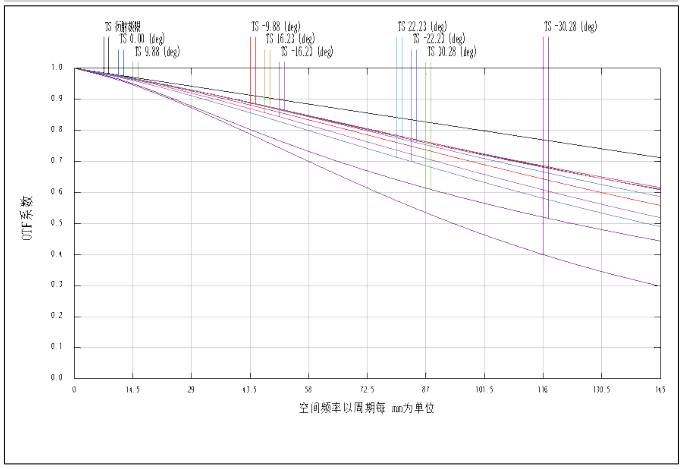

尺寸图

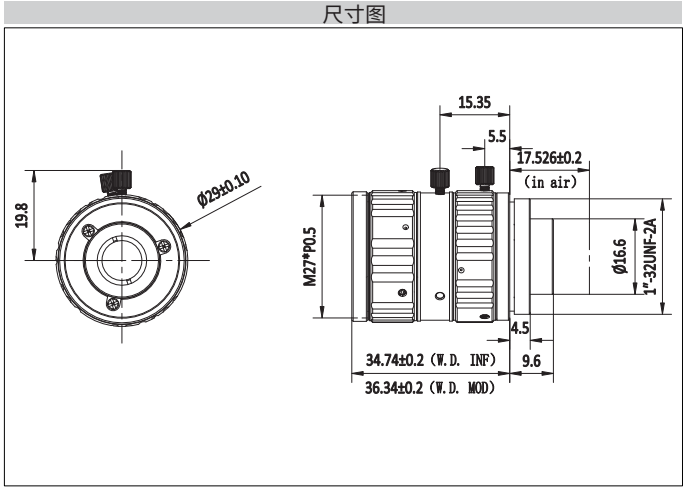

No	项目		规格
1	最大传感器尺寸		Φ9.4 (MAX)
2	焦距		8mm
3	接口		C-Mount
4	F/#		F2.8-F16
5	工作距离		0.1m～∞
6	视场角 (对角×水平×垂直)	1/3"	41.3°×33.2°×25.2°
		1/2"	53.4°×41.3°×33.2°
		1/1.8"	58.5°×49.3°×34.0°
7	光学后焦(in air)		9.87mm
8	法兰后焦(in air)		17.526mm
9	镜头总长(TTL) (in air)		52.27mm
10	镜片构成		7groups, 9elements
11	光学畸变		-0.92%
12	TV畸变		-0.03%
13	相对亮度		73%
14	最大主光线夹角 (CRA)		10.8°
15	滤镜尺寸		M27×P0.5
16	重量		56.2g
17	环保&安全 (HSF&Safety)		RoHS