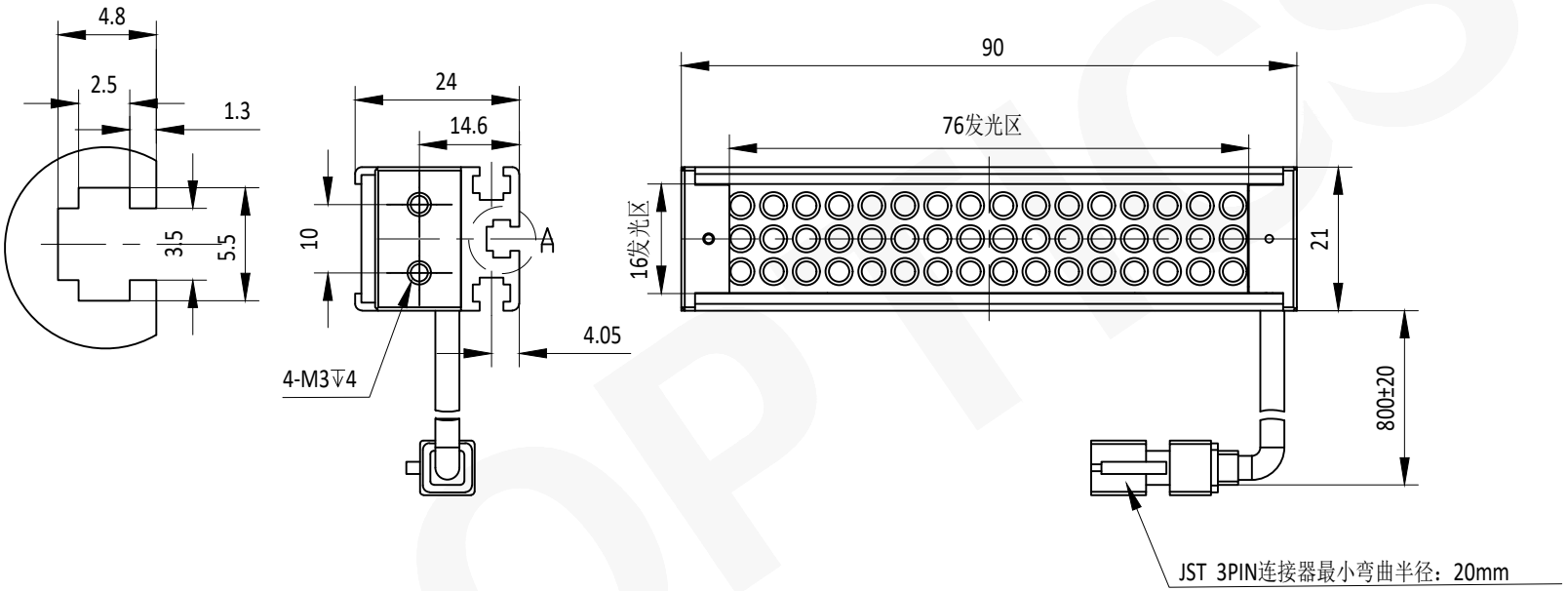


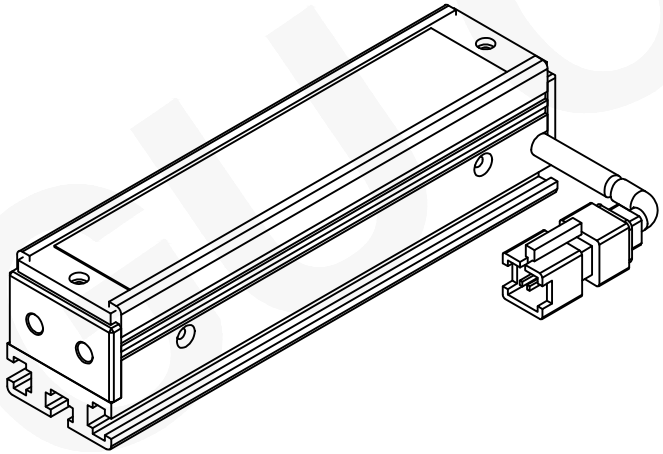

注：
1. 仅供参考，禁止使用本图加工生产；
2. 图纸细节如有更改不再另行通知.

GU OPTICS

联合光科技（北京）有限公司

| | | | | |
|---|---|---|---|---|
| 名称 | 蓝色条形光源<br>有效发光面 7616mm | | | |
| 产品编号 | 660103-B | 单位：mm | 投影 | |