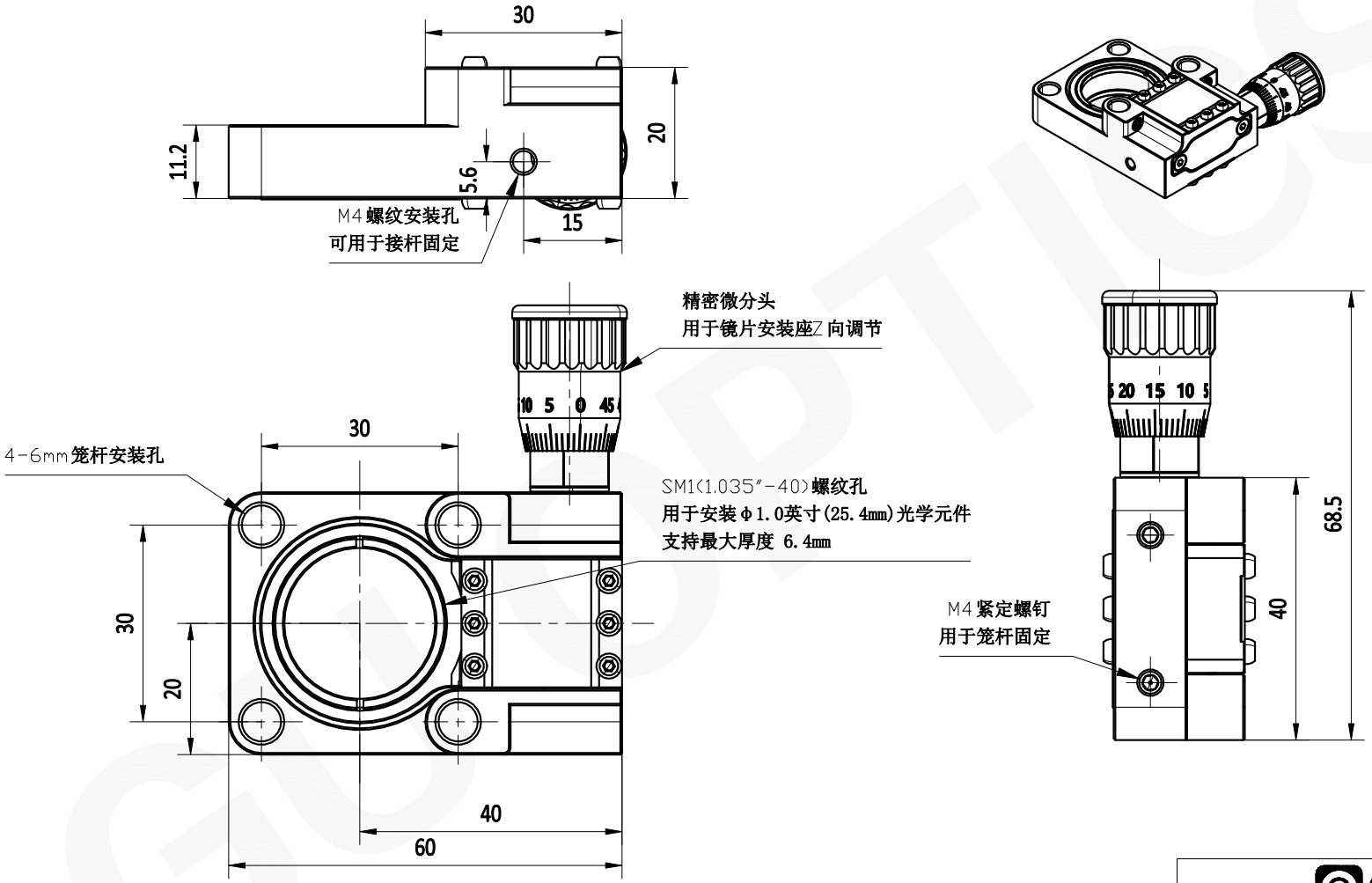

注：
1：本图仅供参考，禁止使用本图加工生产.
2：细节图纸如有更改不再另行通知.

GU OPTICS

联合光科技（北京）有限公司

名称	30mm笼式系统Z轴平移安装座 夹持尺寸25.4mm		
产品编号	530038	单位：mm	投影